www.zenosys.co.kr

적외선 Bullet 카메라(저조도)

ZM-8000ix

외형치수

단위 : mm

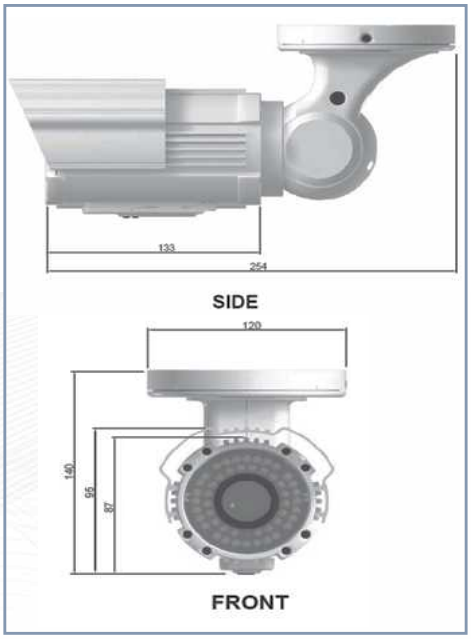

브라켓 치수

단위 : mm

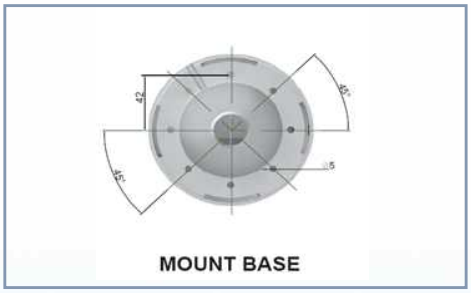

(주)제노시스
Zenosys Co., Ltd.

주요 사양		
영상	촬상 소자	1/2" CMOS
	화소수	200만화소
	주사방식	프로그레시브
	최저조도	0.005 Lux (color), 0.0005 Lux (B/W)
	S/N비	50dB
렌즈	초점거리	10~50mm, (Motorized Zoom & Focus)
	구경비	F1.3(Wide) ~ F1.6(Tele)
	화각	Wide : 46(D) , 41(H) , 23(V) Tele : 10(D) , 9(H) , 5(V)
	최소 지근 거리	10mm(Wide end) / 1000mm(Tele end)
	포커스 제어	Manual / One-Shot AF
	렌즈 타입	DC Auto Iris
	마운트 타입	Board-in type
IR LED	IR 거리 / 출력	50m
	IR 제어 방식	Auto / Manual
카메라 기능	카메라 타이틀	On / Off (한/영/숫자/날짜)
	자막 표출	문자 자막기능 내장 (방향/위치)
	Day & Night	Auto (ICR) / Color / B/W
	역광 보정	WDR 지원
	노출 제어	Auto / Manual
	노이즈 제거	3D Noise Filter, De-impulse (On/ Off)
	동작 탐지	On / Off (최대 5 영역)
	프라이버시 기능	On / Off (H : 16 블록, V : 9블록)
	이득 제어	Auto / Manual (-3dB~ + 28dB 16단계)
	화이트 발란스	Auto Indoor / Auto Outdoor / Manual
	전자 셔터	Auto / Manual (1/1 ~ 1/10,000초)
	Flip / Mirror	On / Off
	알람	입력 1개 / 출력 1개(Option)
네트워크	이더넷	RJ-45 (10/100BASE-T)
	비디오 압축 방식	H.264(Baseline, Main, High), H.265(Main)
	해상도	1920x1080P(Full HD), HD (16 : 9, 1280 x 720p), D1 (720 x 480), VGA (640 x 480), QVGA (320 x 240)
	프레임 레이트	최대 30fps
	화질 제어	H.264, H.265,: 압축레벨, 비트레이트 레벨 제어,
	비트레이트 제어	H.264, H.265 : CBR / VBR / CVBR
	동시 전송 능력	최대 3종의 스트림 동시 전송
	오디오 입 / 출력	라인 입력 / 라인출력(모노)
	오디오 압축 방식	G.711, G.726, ADPCM
	오디오 통신	양방향
	IP 방식	IPV4
	프로토콜	TCP/IP, UDP, DHCP, SMTP, HTTP, HTTPS, SNMP, RTP, RTSP, UPnP, DDNS, SSL/TSL
	메모리 슬롯	SD/SDHC 메모리 슬롯
	웹뷰어	Windows XP / VISTA / 7 Internet Explorer 7.0 or Higher
	Application 대응	OnVif / Own way
동작 환경	동작 온 / 습도	-20°C ~ 60°C / 95% RH 이하
	방수 / 방진	IP66
전원	전원 / 소비 전류	Min DC12V/1.0A: 802.3af
	소비 전력	DC12V/PoE : Max 6W
외관	재질	알루미늄
	크기	102(W) x 150(H) x 175(D)mm
	중량	1750g (TBD)